LG
Life's Good

www.lg.com
Printed in Korea

42LX1QPUA 48LX1QPUA 55LX1QPUA

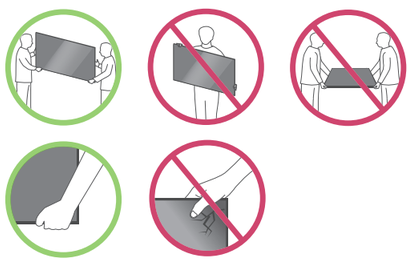

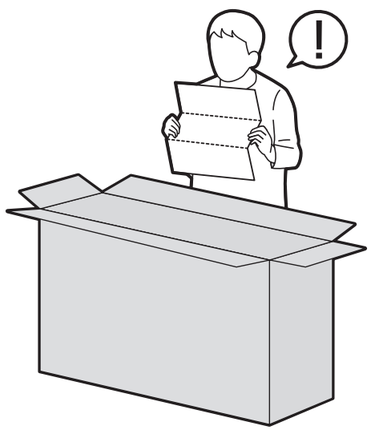

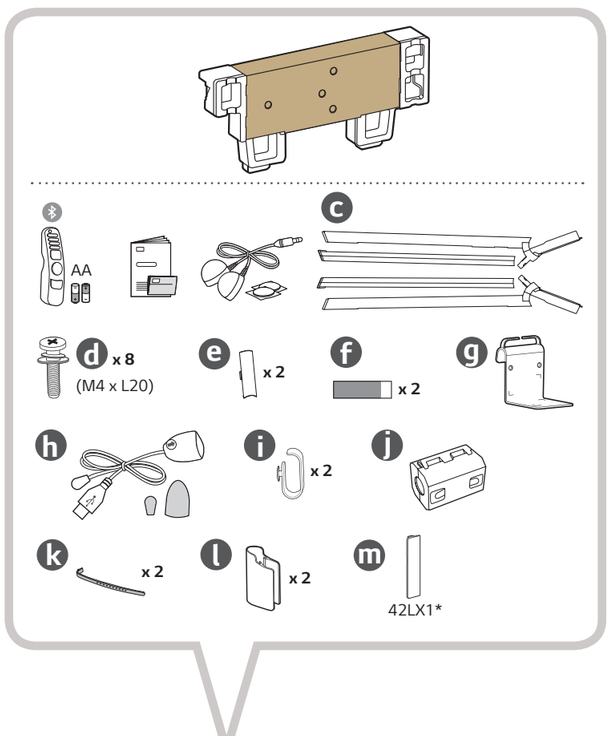

1

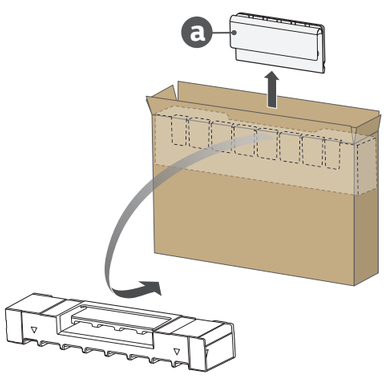

2

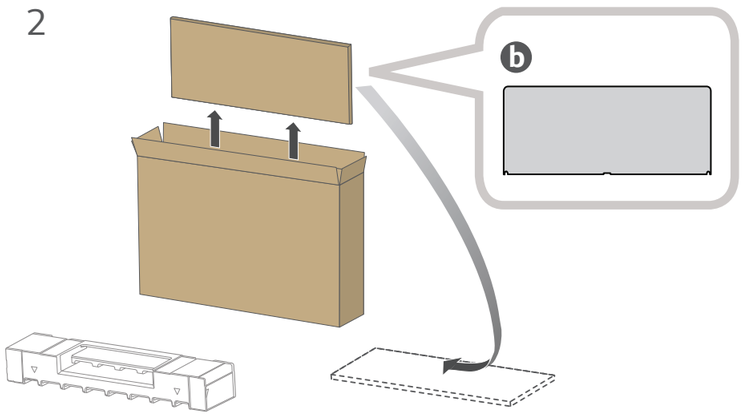

3

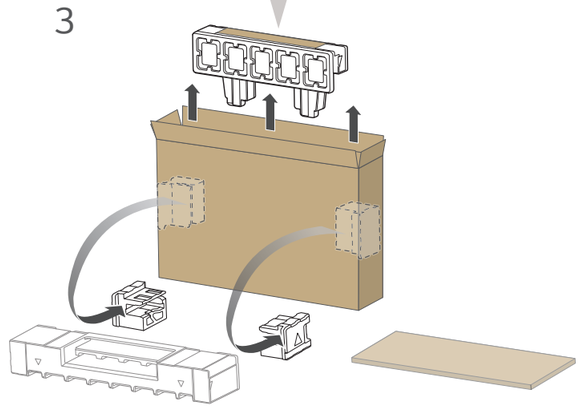

4-A
42/48LX1*

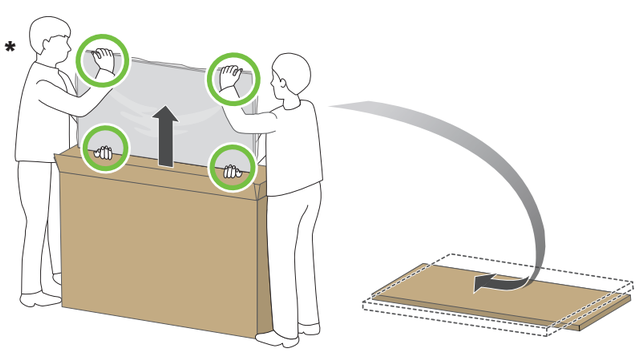

4-B
55LX1*

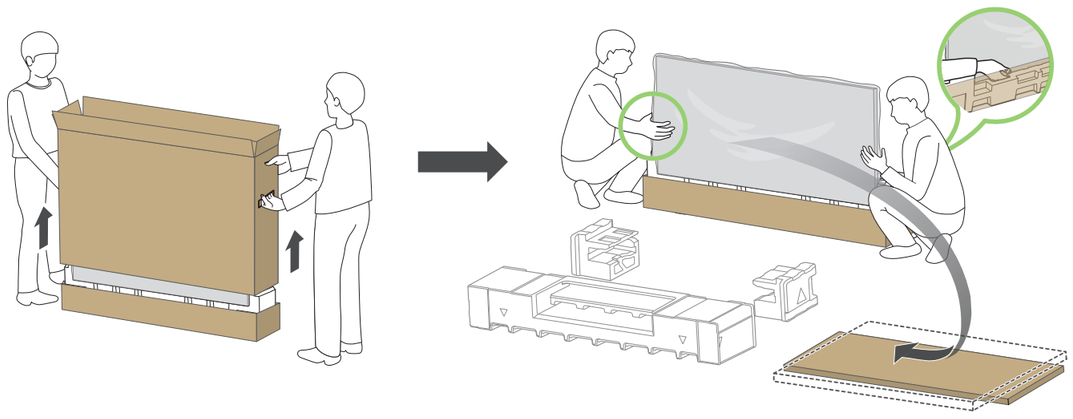

5-A
42/48LX1*

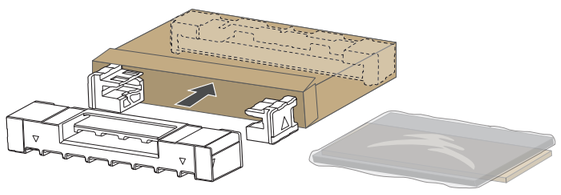

5-B
55LX1*

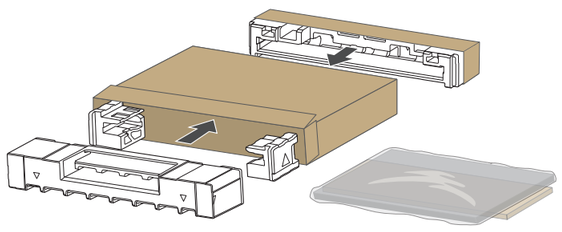

6

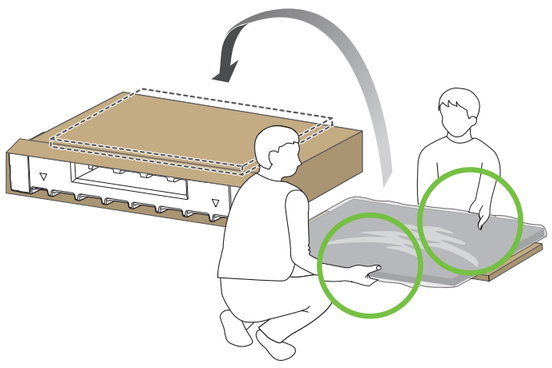

7

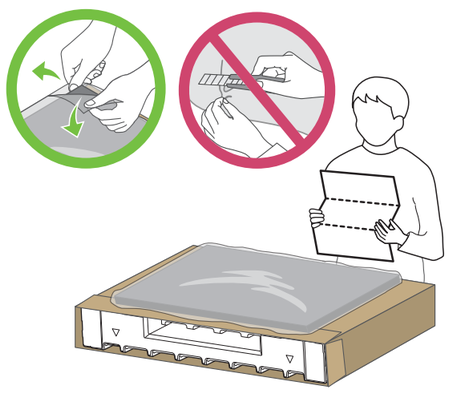

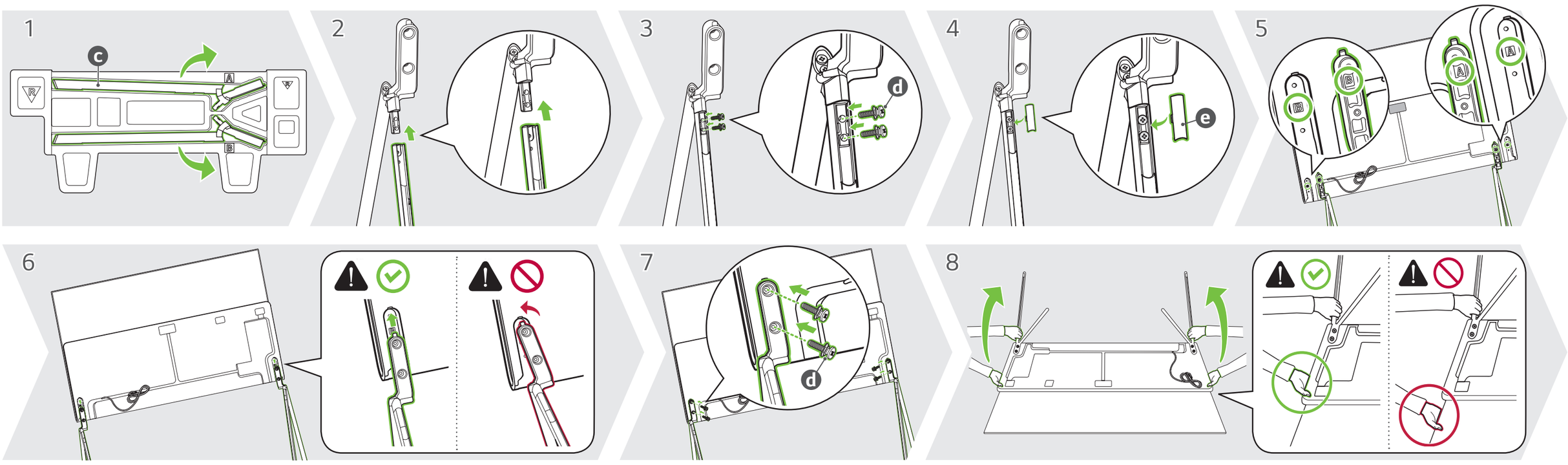

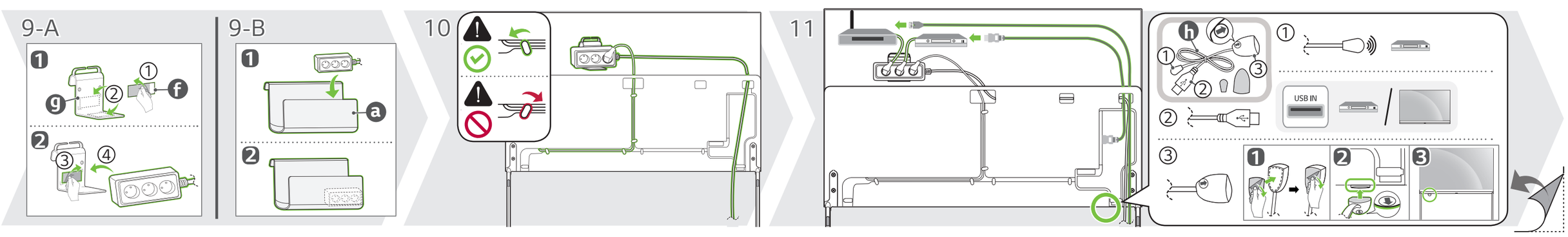

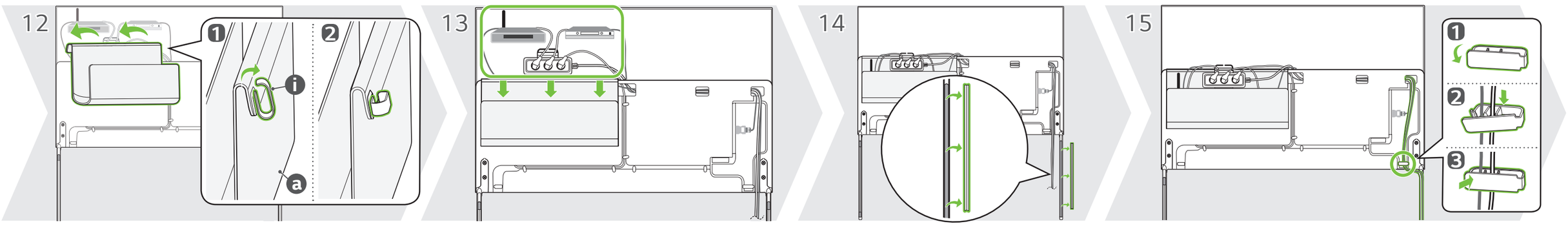

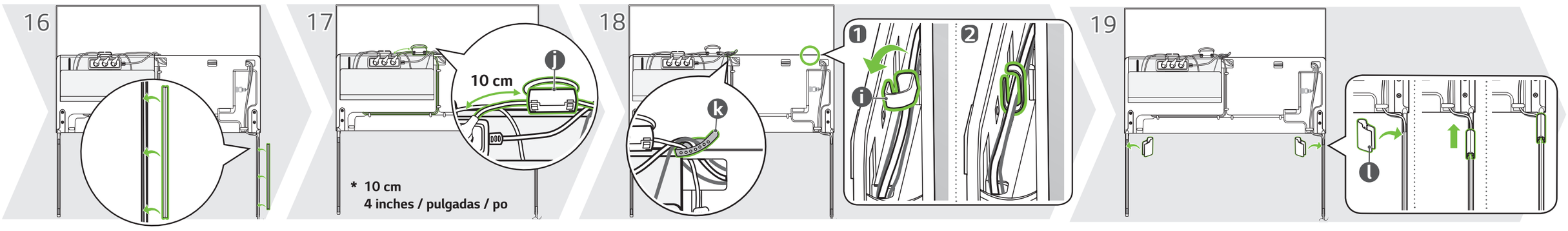

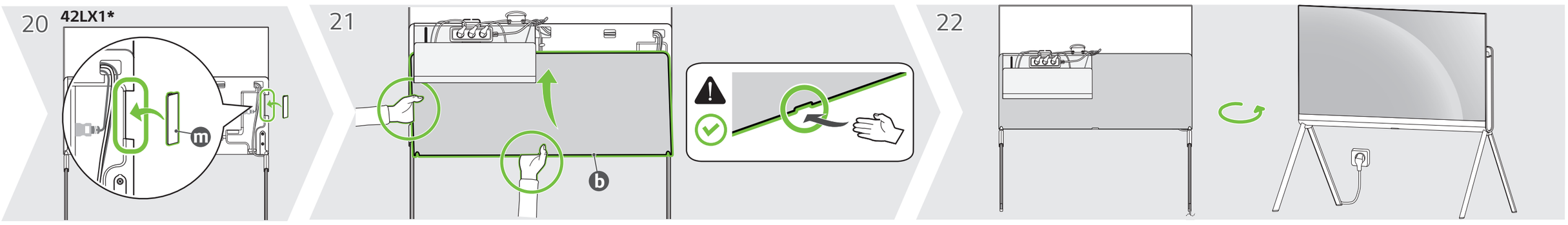

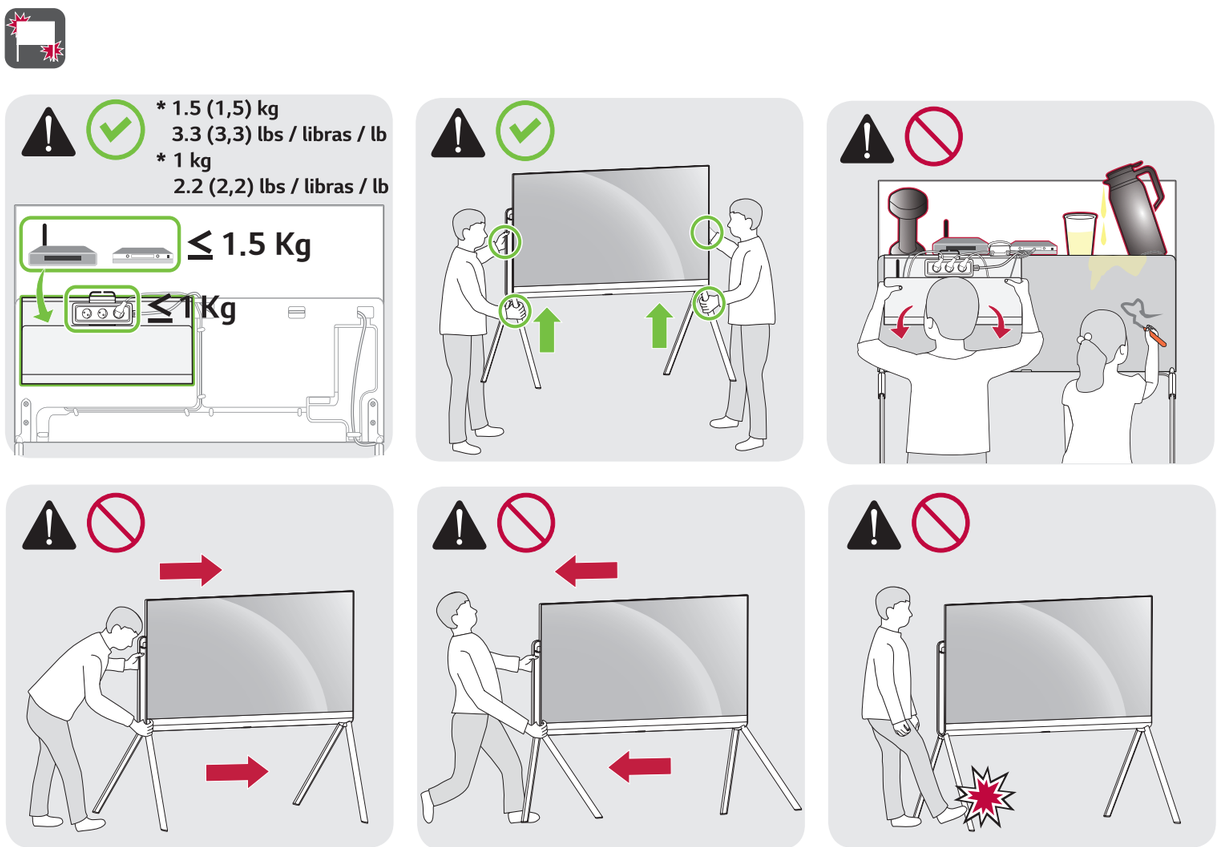

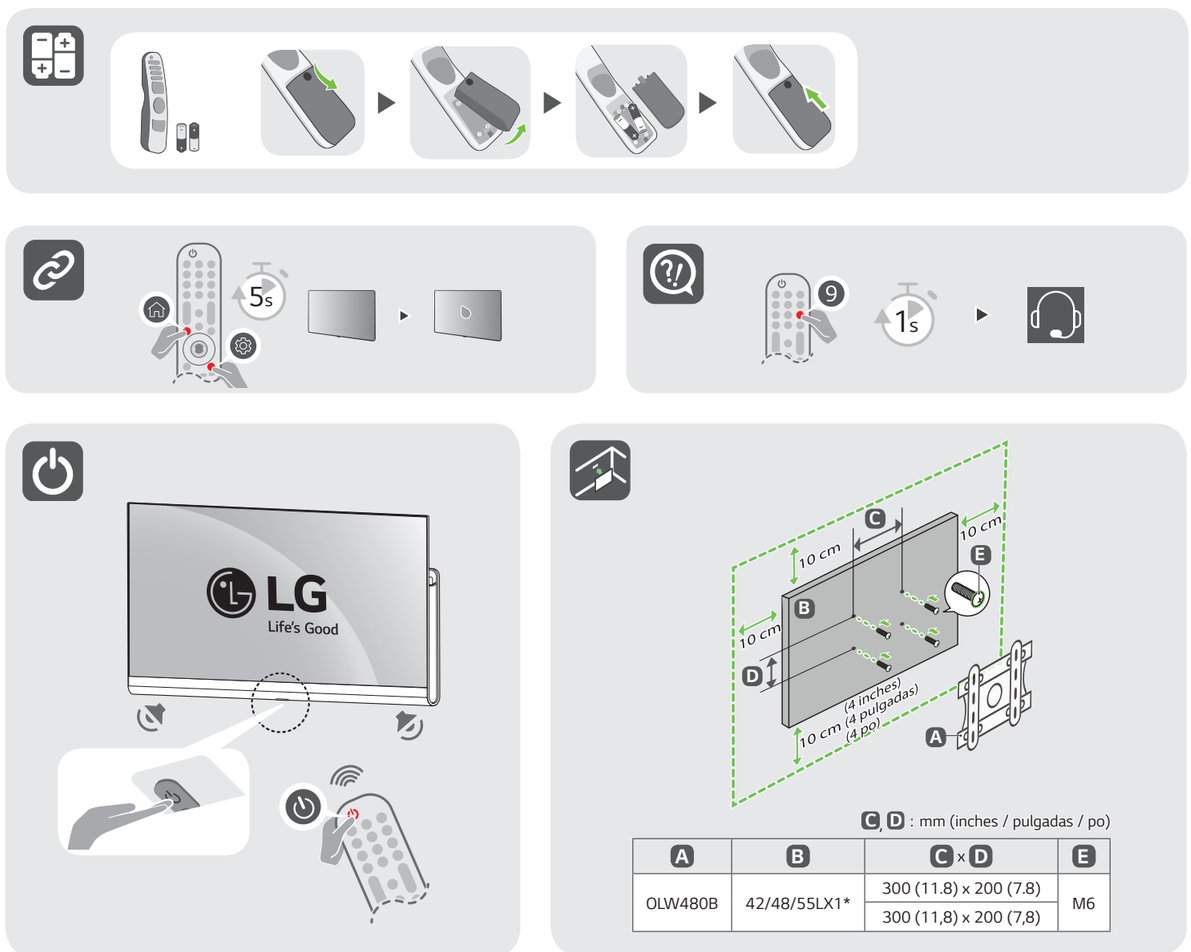

C, D : mm (inches / pulgadas / po)

A	B	C x D	E
OLW480B	42/48/55LX1*	300 (11.8) x 200 (7.8)	M6
		300 (11,8) x 200 (7,8)	

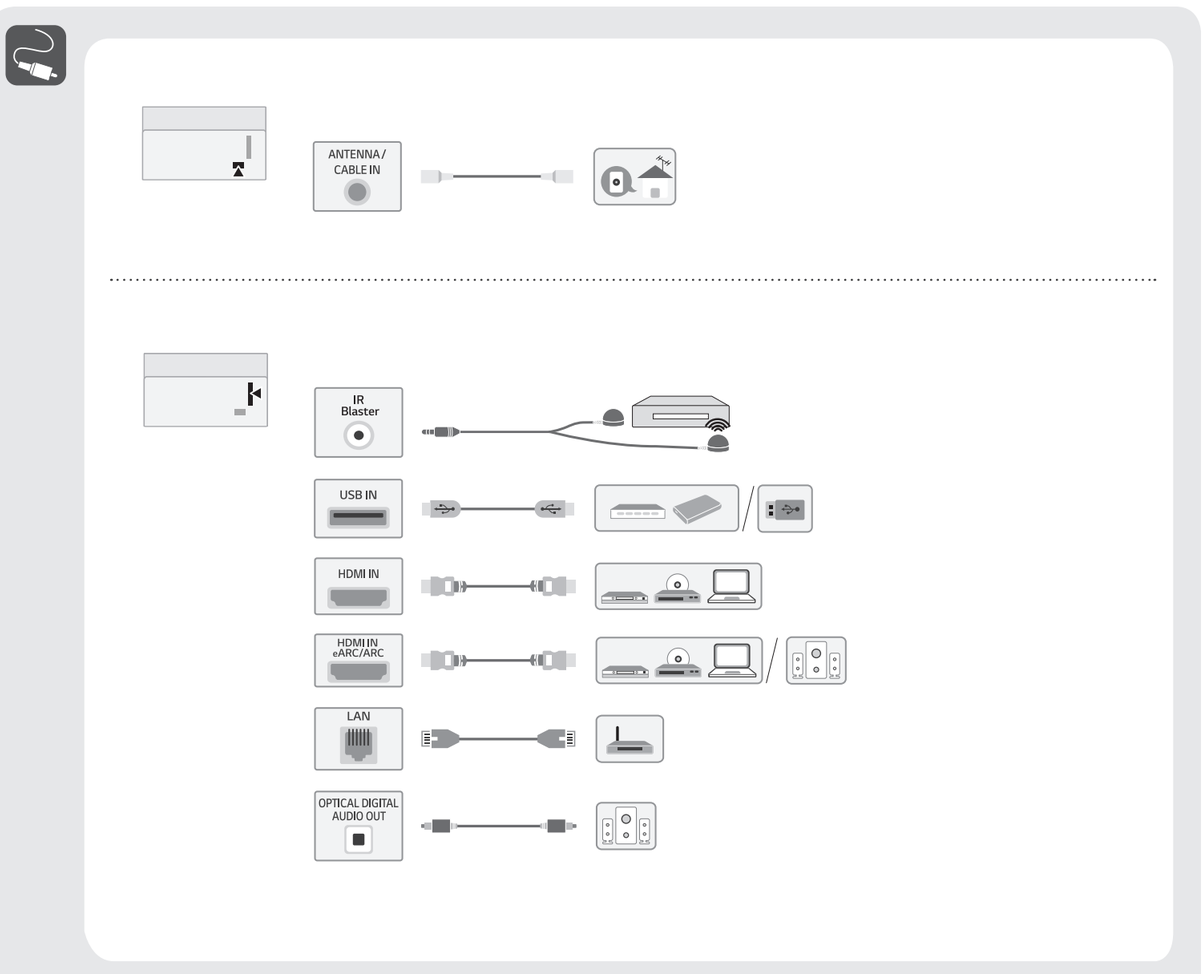

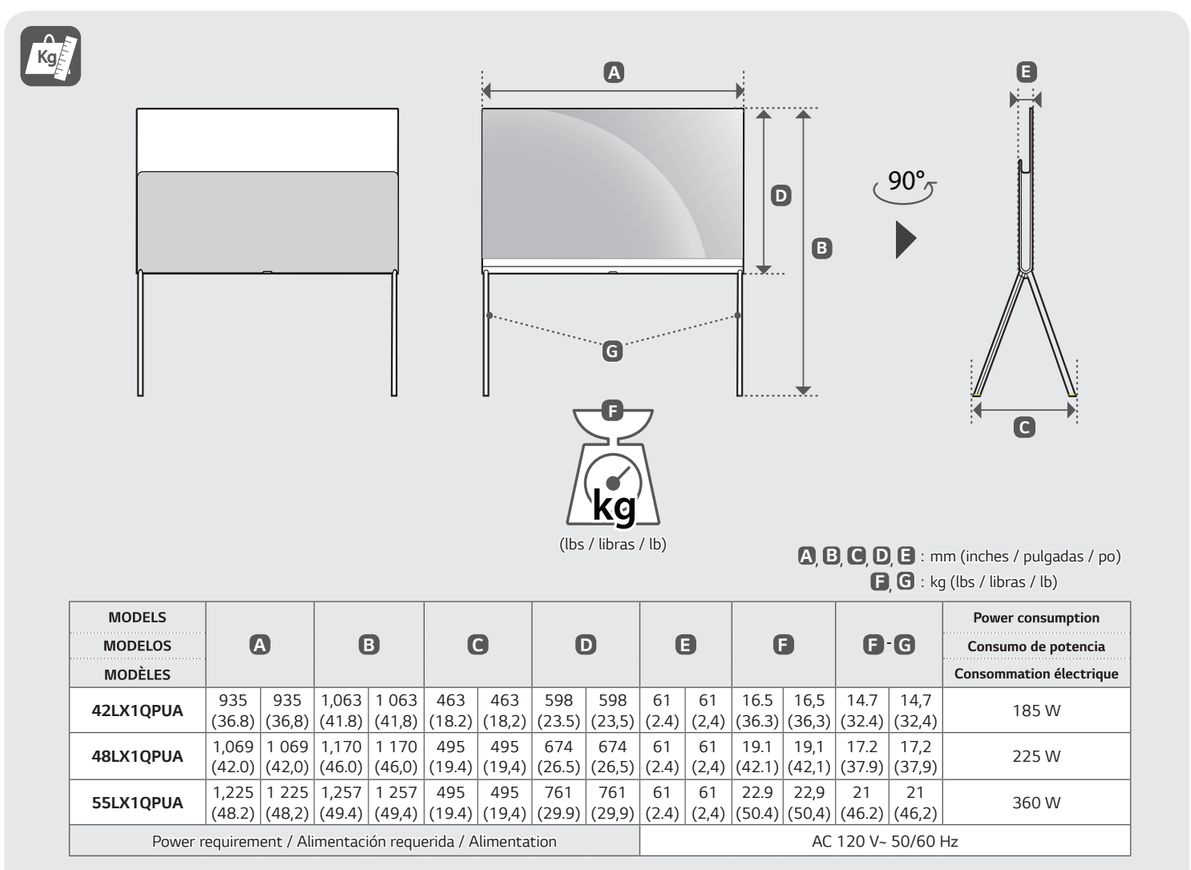

A, B, C, D, E : mm (inches / pulgadas / po)
F, G : kg (lbs / libras / lb)

MODELS / MODELOS / MODÈLES	A		B		C		D		E		F		F-G		Power consumption / Consumo de potencia / Consommation électrique
42LX1QPUA	935 (36.8)	935 (36,8)	1,063 (41.8)	1 063 (41,8)	463 (18.2)	463 (18,2)	598 (23.5)	598 (23,5)	61 (2.4)	61 (2,4)	16.5 (36.3)	16,5 (36,3)	14.7 (32.4)	14,7 (32,4)	185 W
48LX1QPUA	1,069 (42.0)	1 069 (42,0)	1,170 (46.0)	1 170 (46,0)	495 (19.4)	495 (19,4)	674 (26.5)	674 (26,5)	61 (2.4)	61 (2,4)	19.1 (42.1)	19,1 (42,1)	17.2 (37.9)	17,2 (37,9)	225 W
55LX1QPUA	1,225 (48.2)	1 225 (48,2)	1,257 (49.4)	1 257 (49,4)	495 (19.4)	495 (19,4)	761 (29.9)	761 (29,9)	61 (2.4)	61 (2,4)	22.9 (50.4)	22,9 (50,4)	21 (46.2)	21 (46,2)	360 W
Power requirement / Alimentación requerida / Alimentation									AC 120 V~ 50/60 Hz						

ENGLISH Read **Safety and Reference**.

ESPAÑOL Leer **Seguridad y Consultas**.

FRANÇAIS Lisez **Sécurité et références**.

ENGLISH
Easy Setup Guide
Please read this manual carefully before operating your set and retain it for future reference.

ESPAÑOL
Guía Rápida de Configuración
Lea atentamente este manual antes de poner en marcha el equipo y consérvelo para futuras consultas.

FRANÇAIS
Guide de configuration rapide
Avant d'utiliser l'appareil, veuillez lire attentivement ce manuel et le conserver pour pouvoir vous y reporter ultérieurement.

⊕ : Depending upon model / Según el modelo / Selon le modèle