X”
(x mm)

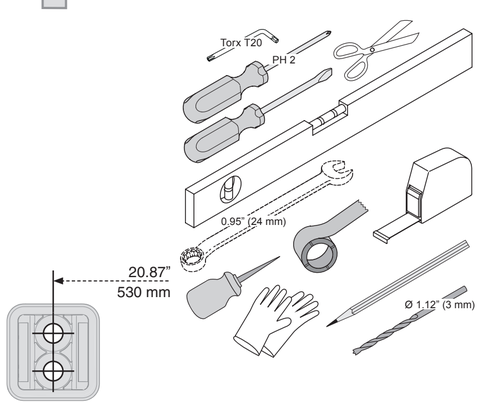

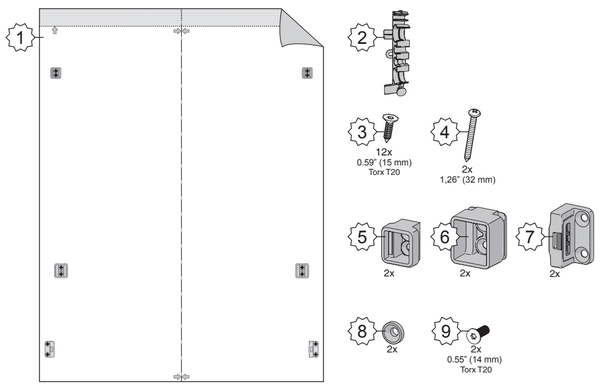

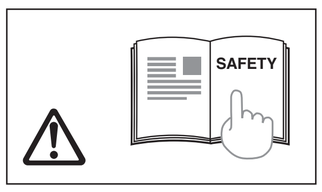

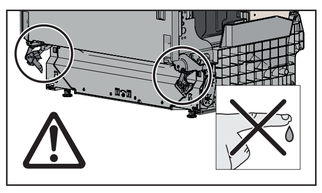

* = EN Only certain models.
FR Uniquement pour certains modèles.
CN 僅限部分型號。

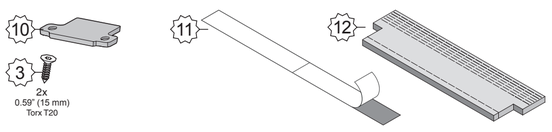

1

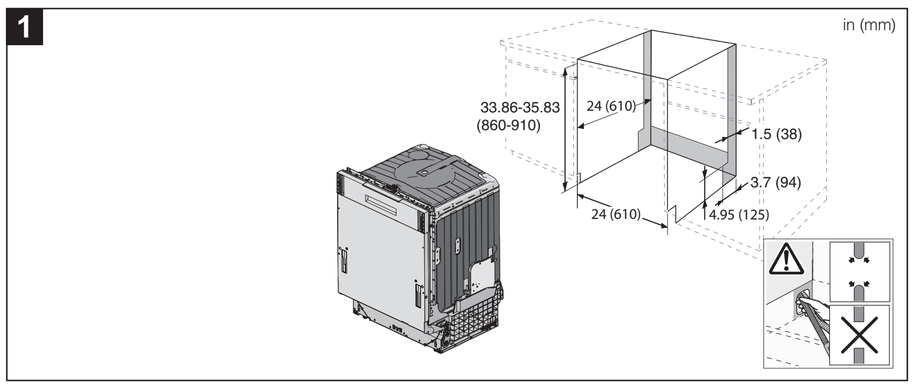

2

3

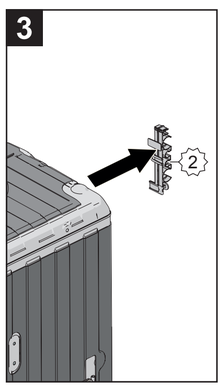

4 *

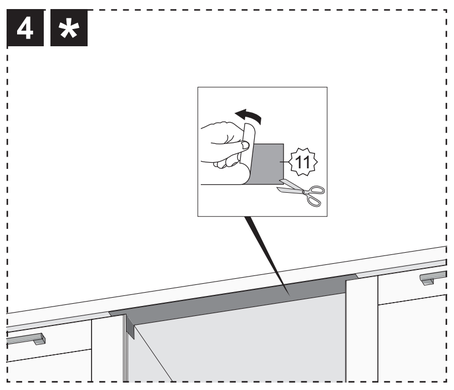

5

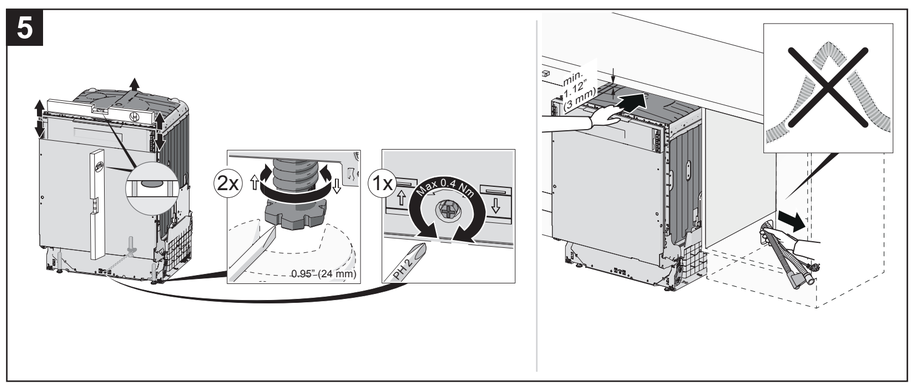

6

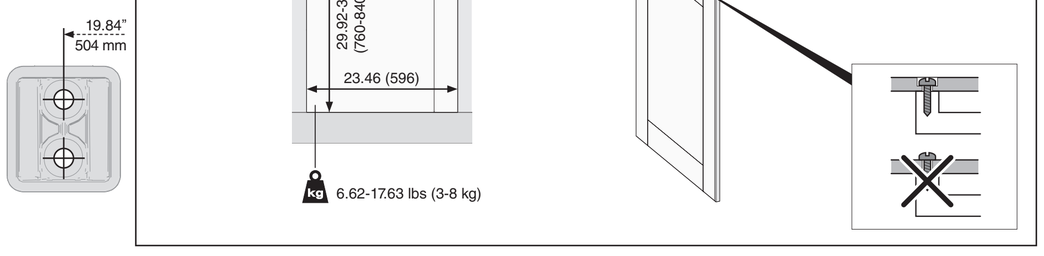

7 *

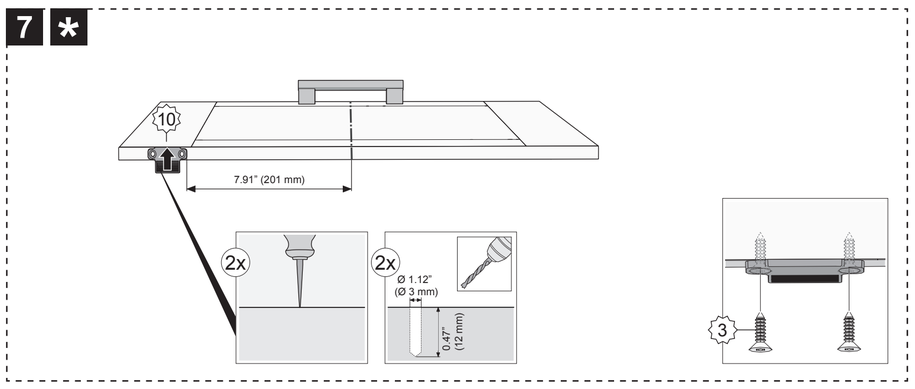

8

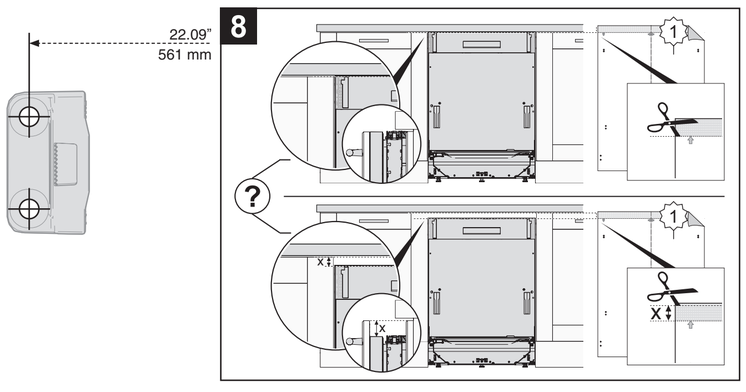

9

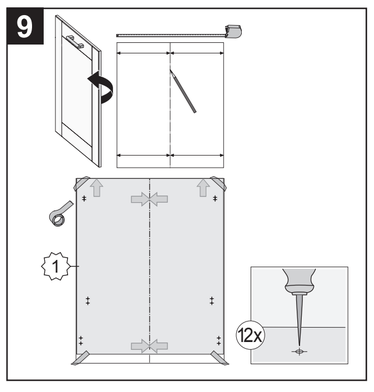

X”
(x mm)

10

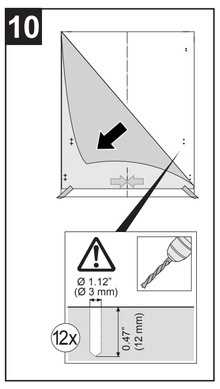

11

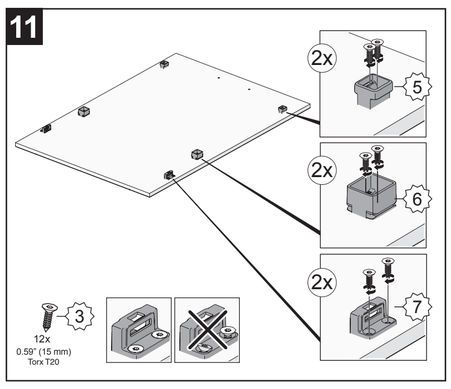

12

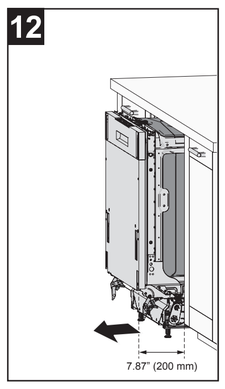

20.87”
530 mm

13

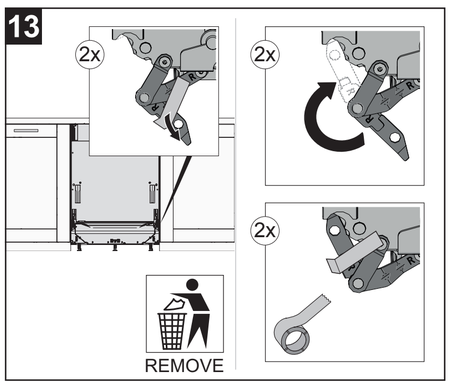

14

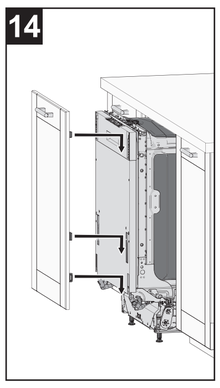

15

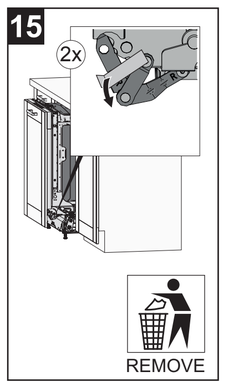

16

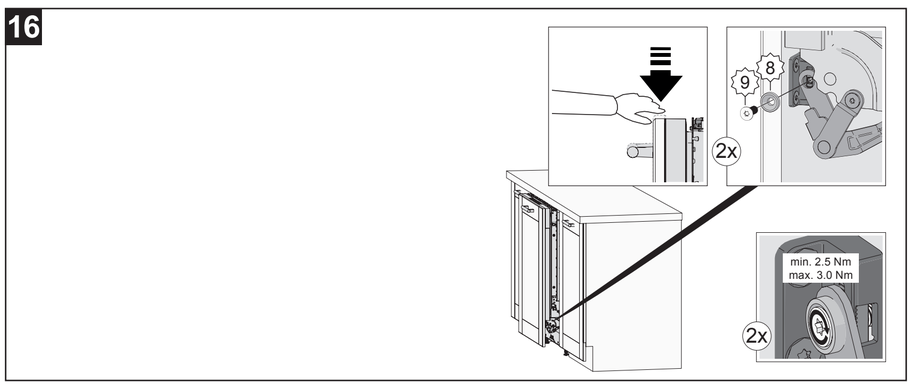

ⓘ

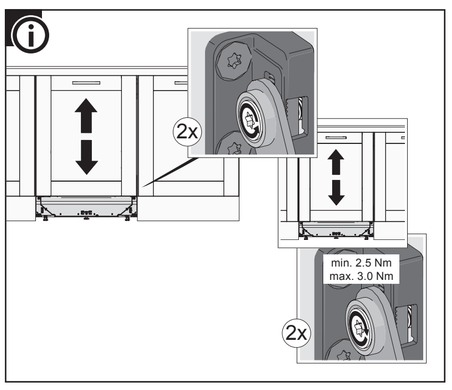

17

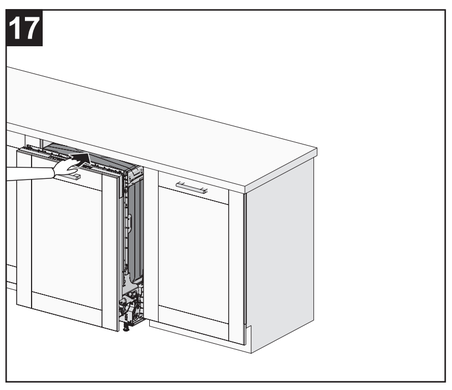

18

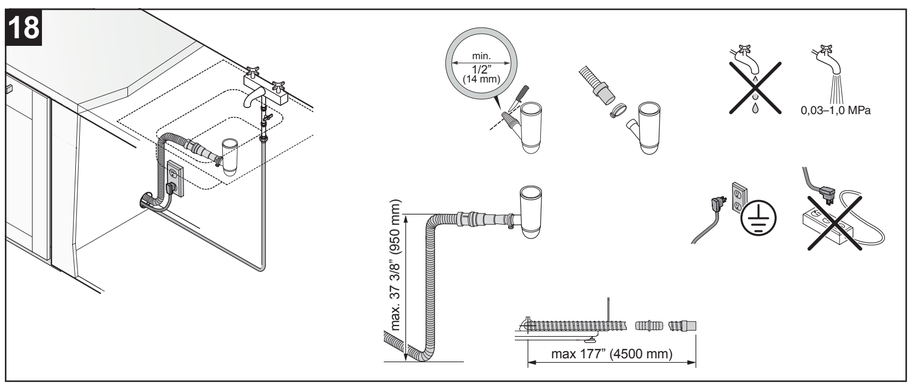

19

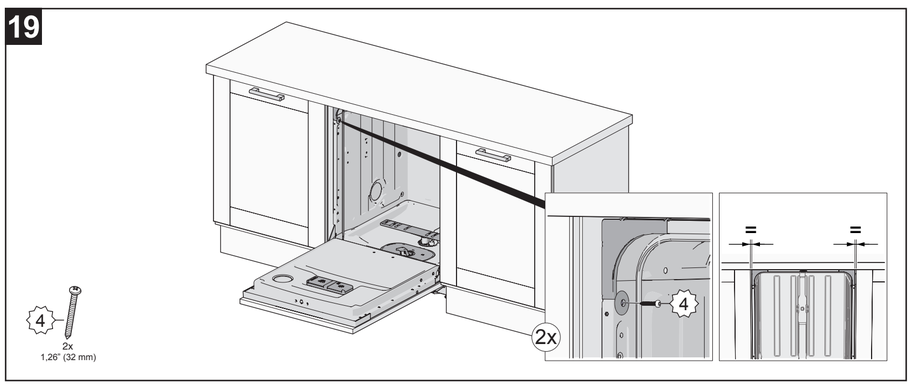

20

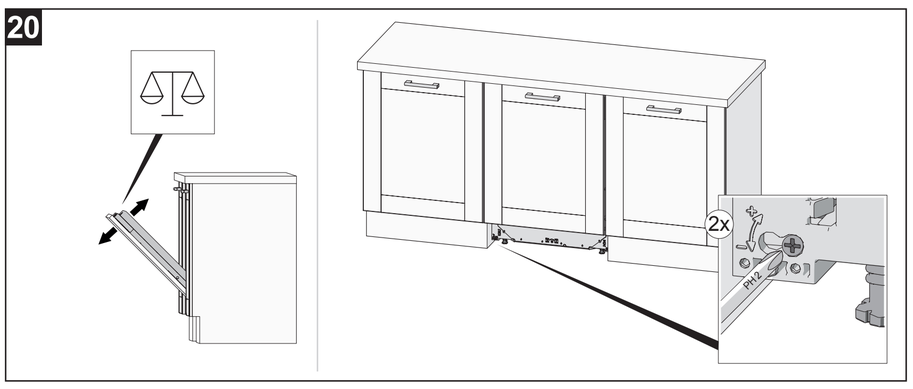

21 *

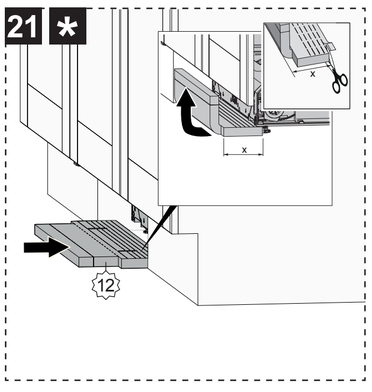

22

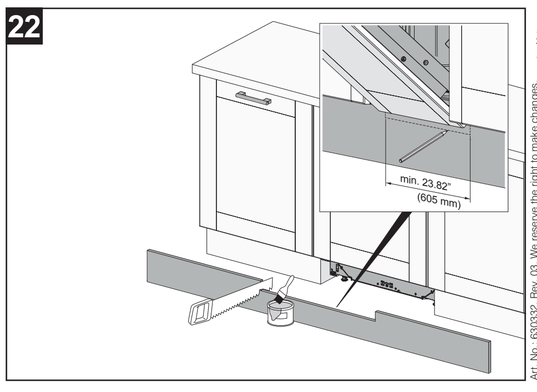

22.09”
561 mm

Art. No.: 630332; Rev. 03. We reserve the right to make changes.